STAFFA A U PARETE/SOFFITTO PER TUTTE LE VERSIONI DI WR-9606 - BIANCO

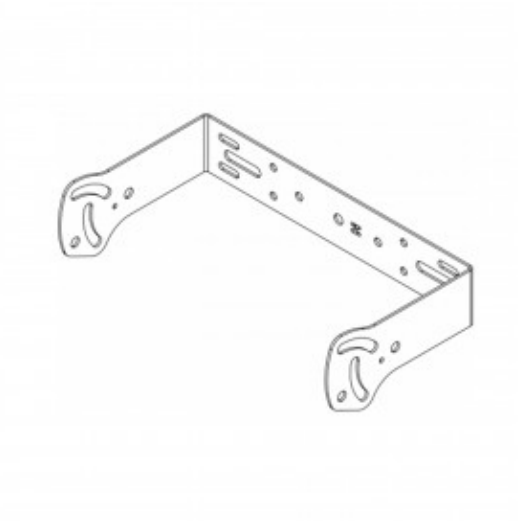

Staffa a "U", per parete/soffitto/traliccio, per tutti i modelli WR-9606, bianca

Reference: AXU-WR9606-W

STAFFA A U PARETE/SOFFITTO PER TUTTE LEVERSIONI DI WR-9606 - BIANCO

Vuoi maggiori informazioni in merito al nostro prodotto?

Contattaci subito!